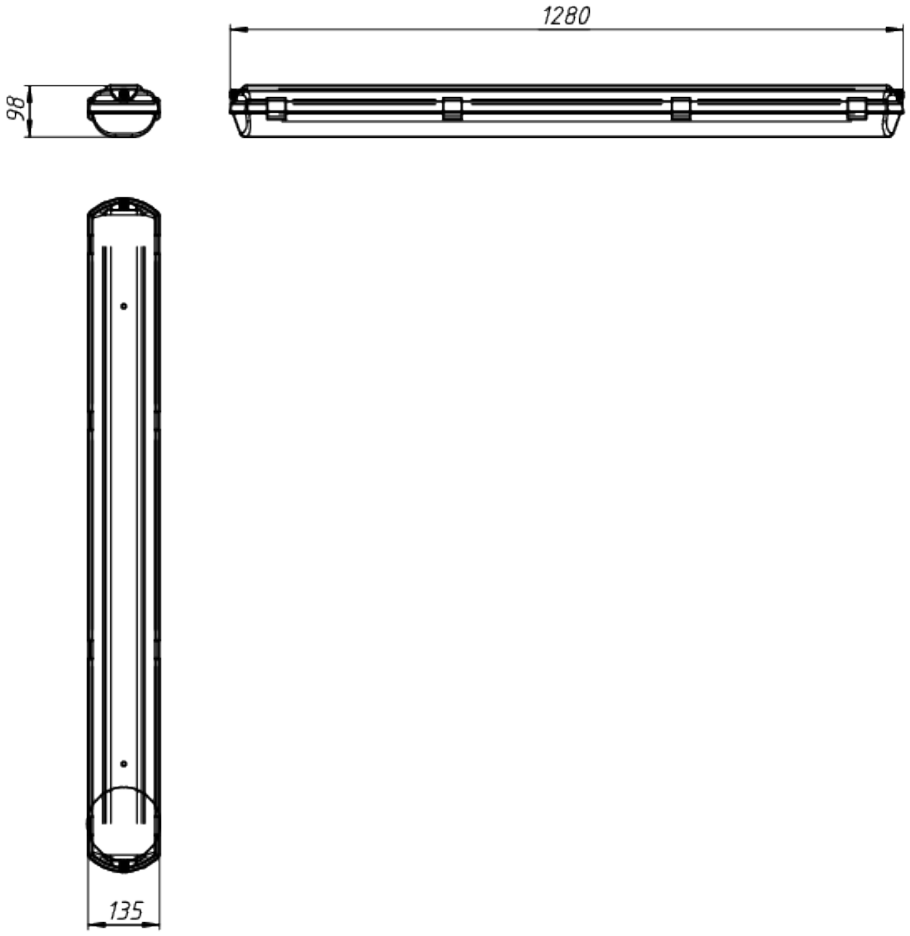

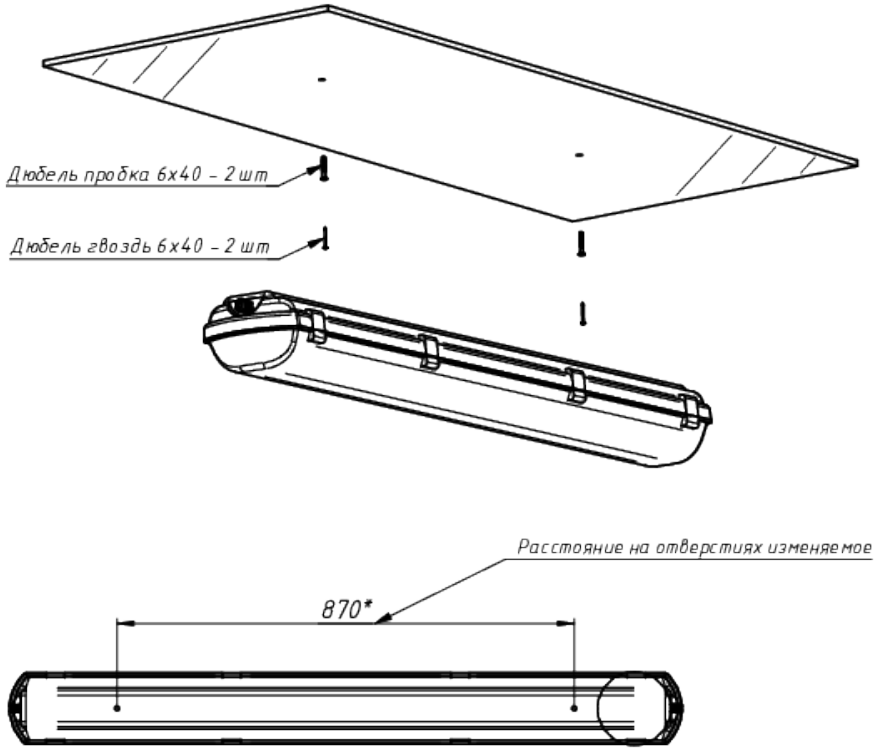

ЛАДЗАВОД СВЕТОТЕХНИКИ

*Документ сгенерирован автоматически. Дата генерации: 03-05-2024

Изм.	Лист	№ докум.	Подп.	Дата	LAD LED LINE-OZ-80	Лист 1